SNIŽOVÁNÍ SPOTŘEBY ENERGIE - ŠKOLSKÝ OBJEKT CHABAŘOVICKÁ
Chabařovická 4/1125, 182 00 Praha 8
k.ú. Kobylisy [730475], č. parc.: st. 2364/2100 ± 0,000 = 294,30

ODPOVĚDNÝ PROJEKTANT

Ing. Josef Fuk
+420 606643181___sipk-fuk@login.cz

AUTORIZAČNÍ RAZÍTKO:

ZPRACOVATEL ČÁSTI DOKUMENTACE

Ing. Milan Matějovic
Čs. armády 370/9
160 00 Praha 6
T.: +420 775640271
email: milan@optimprojekt.cz

OBSAH VÝKRESU

BLOK 5 - VÝPIS KLEMPÍŘSKÝCH PRVKŮ

ČÁST DOKUMENTACE

D.1.1 - Architektonicko-stavební řešení

STUPEŇ PROJEKTU	*ČÍSLO VÝKRESU*	*REVIZE*
DPS / Dokumentace pro provedení stavby	AST_503	00
FORMÁT	*MĚŘÍTKO*	*DATUM*
-	1:50	02/2016
VYPRACOVAL	*KONTROLOVAL*	*ČÍSLO PARÉ*
Ing. Milan Matějovic	Ing. Josef Fuk	

GENERÁLNÍ PROJEKTANT

Le Nut Group s.r.o., Symfonická 1496/9, 15800 Praha 5-Stodůlky
IČ.: 45800162, Ing. Jan Cíha, info@lenut.cz, +420 724 009 638

INVESTOR

Servisní středisko pro správu svěřeného
majetku MČ Prahy 8,
U Synagogy 236/2,
180 00 Praha 8

POZNÁMKY:

Součástí dodávky budou veškeré kotevní prvky, ukončovací prvky, napojovací prvky na konstrukci (např. nesystémové dilatační, ukončovací a přechodové profily vč. veškerého kotvení k nosným kcím apod.), parotěsné napojení na konstrukci a zatěsnění.

Kotvící prvky budou v provedení žárového pozinkování (min. tl. 230μm), kotvy ve zdivu v provedení nerez.

Kóty ve schématu představují pouze informativní přibližný rozměr, skutečné rozměry nutno ověřit na stavbě.

Před započetím výroby je nutno předložit výrobní dokumentaci k odsouhlasení. Všechny rozměry ověřit na stavbě.

Finální barevné odstíny budou určeny investorem a architektem na základě vzorkování.

Minimální sklony oplechování atik, parapetů apod. jsou navrženy 5%.

Veškeré klempířské prvky, budou prováděny za předpokladu dodržení ČSN 73 3610 Navrhování klempířských konstrukcí.

Prvky s označení v tabulce umístění v kolonce střecha => platí pro střechu objektu 5.

UVEDENÉ TYPY KONKRÉTNÍCH VÝROBKŮ JSOU POVAŽOVÁNY ZA SROVNÁVACÍ STANDARD. DODAVATEL MŮŽE POUŽÍT JINÝ VÝROBEK SE STEJNÝMI NEBO LEPŠÍMI VLASTNOSTMI.

SNIŽOVÁNÍ SPOTŘEBY ENERGIE - ŠKOLSKÝ OBJEKT CHABAŘOVICKÁ
Chabařovická 4/1125, Praha 8

TABULKA KLEMPÍŘSKÝCH PRVKŮ "K"

OZN.	SCHEMA PRVKU ROZMĚR [mm]	POPIS PRVKU	R.Š. [mm]	DÉLKA PRVKŮ [m]
K 01	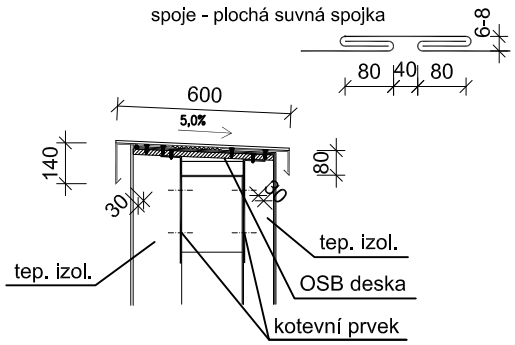	**Popis:** Oplechování atiky Oplechování atiky lakovaným pozinkovaným plechem s tmavošedou barvou. Tloušťka plechu 0,5 mm. Včetně strukturální separační provětrávací rohože AIR-Z, včetně dilatačních prvků a vyrovnání roztažnosti, spoje falcované (plochá vsuvná spojka) - vzdálenost spojek 2,0 m Podkladní OSB desky tl. 18 mm vlhku odolné. **Povrchová úprava:** Barva RAL 7005 Ocelové prvky žárově zinkovány **Doplňky:** Včetně všech kotevních, spojovacích a ostatních pomocných prvků. **UPOZORNĚNÍ!!!** PŘED ZAPOČETÍM VÝROBY JE NUTNO PŘEDLOŽIT VÝROBNÍ DOKUMENTACI K ODSOUHLASENÍ. PŘED ZAPOČETÍM VÝROBY JE NUTNO VŠECHNY ROZMĚRY OVĚŘIT NA STAVBĚ!!!	880	1.NP: 2.NP: 3.NP: 4.NP: STŘ: 160,50 CELKEM: 160,50 bm **POZNÁMKA:** Součástí dodávky budou veškeré kotevní prvky, ukončovací prvky, napojovací prvky na konstrukci, parotěsné napojení na konstrukci a zatěsnění. Kotvící prvky budou v provedení žárového pozinkování (min. tl. 230μm), případné kotvy do zdiva v provedení nerez. Podrobnější a detailní rozkreslení je patrné z detailu č. 403.
K 02	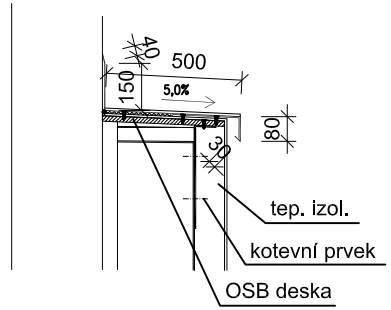	**Popis:** Oplechování atiky navazující na svislou stěnu Oplechování atiky navazující na svislou stěnu lakovaným pozinkovaným plechem s tmavošedou barvou. Tloušťka plechu 0,5 mm. Včetně strukturální separační provětrávací rohože AIR-Z, včetně dilatačních prvků a vyrovnání roztažnosti, spoje falcované (plochá vsuvná spojka-vodorovná část střechy a dvojitá stojatá drážka-svislá část střechy) - vzdálenost spojek 2,0 m Podkladní OSB desky tl. 18 mm vlhku odolné. **Povrchová úprava:** Barva RAL 7005 Ocelové prvky žárově zinkovány **Doplňky:** Včetně všech kotevních, spojovacích a ostatních pomocných prvků. **UPOZORNĚNÍ!!!** PŘED ZAPOČETÍM VÝROBY JE NUTNO PŘEDLOŽIT VÝROBNÍ DOKUMENTACI K ODSOUHLASENÍ. PŘED ZAPOČETÍM VÝROBY JE NUTNO VŠECHNY ROZMĚRY OVĚŘIT NA STAVBĚ!!!	800	1.NP: 2.NP: 3.NP: 4.NP: STŘ: 10,30 CELKEM: 10,30 bm **POZNÁMKA:** Součástí dodávky budou veškeré kotevní prvky, ukončovací prvky, napojovací prvky na konstrukci, parotěsné napojení na konstrukci a zatěsnění. Kotvící prvky budou v provedení žárového pozinkování (min. tl. 230μm), případné kotvy do zdiva v provedení nerez.
K 03	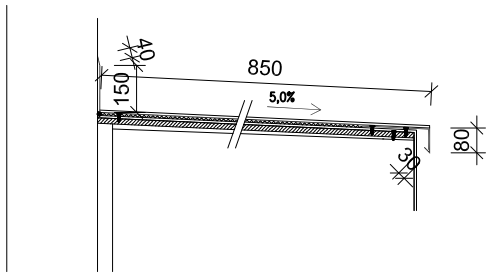	**Popis:** Oplechování stříšky (markýzy) nad dveřmi směrem do atria Oplechování stříšky na dveřmi směrem do atria navazující na svislou stěnu je provedeno lakovaným pozinkovaným plechem s tmavošedou barvou. Tloušťka plechu 0,5 mm. Včetně strukturální separační provětrávací rohože AIR-Z, včetně dilatačních prvků a vyrovnání roztažnosti, spoje falcované (plochá vsuvná spojka-vodorovná část střechy), vzdálenost spojek 2,0 m Podkladní OSB desky tl. 18 mm vlhku odolné. **Povrchová úprava:** Barva RAL 7005 Ocelové prvky žárově zinkovány **Doplňky:** Včetně všech kotevních, spojovacích a ostatních pomocných prvků. **UPOZORNĚNÍ!!!** PŘED ZAPOČETÍM VÝROBY JE NUTNO PŘEDLOŽIT VÝROBNÍ DOKUMENTACI K ODSOUHLASENÍ. PŘED ZAPOČETÍM VÝROBY JE NUTNO VŠECHNY ROZMĚRY OVĚŘIT NA STAVBĚ!!!	1150	1.NP: 4,95 2.NP: 3.NP: 4.NP: STŘ: CELKEM: 4,95 bm **POZNÁMKA:** Součástí dodávky budou veškeré kotevní prvky, ukončovací prvky, napojovací prvky na konstrukci, parotěsné napojení na konstrukci a zatěsnění. Kotvící prvky budou v provedení žárového pozinkování (min. tl. 230μm), případné kotvy do zdiva v provedení nerez.

SNIŽOVÁNÍ SPOTŘEBY ENERGIE - ŠKOLSKÝ OBJEKT CHABAŘOVICKÁ
Chabařovická 4/1125, Praha 8

TABULKA KLEMPÍŘSKÝCH PRVKŮ "K"

OZN.	SCHEMA PRVKU ROZMĚR [mm]	POPIS PRVKU	R.Š. [mm]	DÉLKA PRVKŮ [m]
K 04	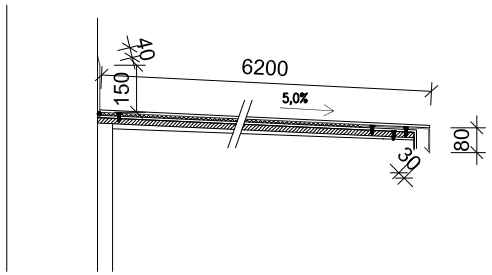	**Popis:** Oplechování střechy nad hlavním vstupem Oplechování střechy nad hlavním vstupem je provedeno lakovaným pozinkovaným plechem s tmavošedou barvou. Tloušťka plechu 0,5 mm. Včetně strukturální separační provětrávací rohože AIR-Z, včetně dilatačních prvků a vyrovnání roztažnosti, spoje falcované (plochá vsuvná spojka-vodorovná část střechy), vzdálenost spojek 2,0 m Podkladní OSB desky tl. 18 mm vlhku odolné (alternativně stávající podklad dle tech. stavu) Včetně bočního oplechování lemování střechy **Povrchová úprava:** Barva RAL 7005 Ocelové prvky žárově zinkovány **Doplňky:** Včetně všech kotevních, spojovacích a ostatních pomocných prvků. **UPOZORNĚNÍ!!!** PŘED ZAPOČETÍM VÝROBY JE NUTNO PŘEDLOŽIT VÝROBNÍ DOKUMENTACI K ODSOUHLASENÍ. PŘED ZAPOČETÍM VÝROBY JE NUTNO VŠECHNY ROZMĚRY OVĚŘIT NA STAVBĚ!!!	6500	1.NP: - 2.NP: - 3.NP: - 4.NP: - STŘ: 38,5 CELKEM: 38,50 bm **POZNÁMKA:** Součástí dodávky budou veškeré kotevní prvky, ukončovací prvky, napojovací prvky na konstrukci, parotěsné napojení na konstrukci a zatěsnění. Kotvící prvky budou v provedení žárového pozinkování (min. tl. 230μm), případné kotvy do zdiva v provedení nerez.
K 05	okapový žlab žlabový kotlík dešťový svod 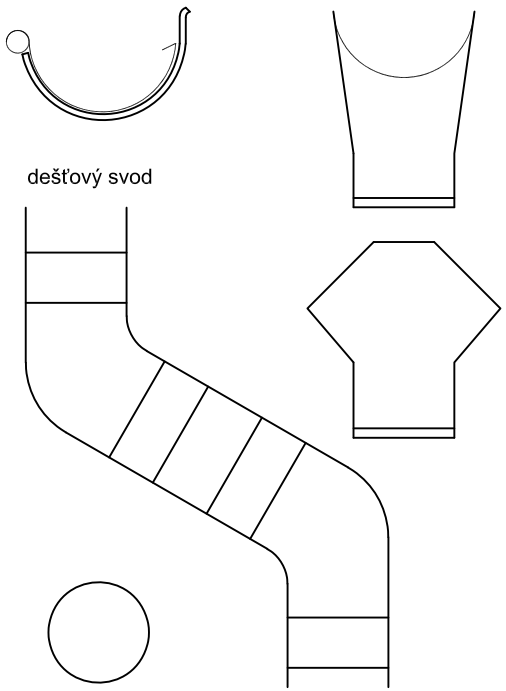	**Popis:** Sestava dešťových prvků Okapový žlab: Okapový žlab bude proveden lakovaným pozinkovaným plechem s tmavošedou barvou. Tloušťka plechu 0,5 mm. Včetně žlabových háků, čel a objímek. Celková délka žlabu: 37 m Žlabový kotlík: Žlabový kotlík bude proveden lakovaným pozinkovaným plechem s tmavošedou barvou. Tloušťka plechu 0,5 mm. Celkem: 2 ks Dešťový svod: Dešťový svod bude proveden lakovaným pozinkovaným plechem s tmavošedou barvou. Tloušťka plechu 0,5 mm. Celkem: 2 ks, délka 6 m/ks **Povrchová úprava:** Barva RAL 7005 Ocelové prvky žárově zinkovány **Doplňky:** Včetně všech kotevních, spojovacích a ostatních pomocných prvků. **UPOZORNĚNÍ!!!** PŘED ZAPOČETÍM VÝROBY JE NUTNO PŘEDLOŽIT VÝROBNÍ DOKUMENTACI K ODSOUHLASENÍ. PŘED ZAPOČETÍM VÝROBY JE NUTNO VŠECHNY ROZMĚRY OVĚŘIT NA STAVBĚ!!!	-	1.NP: - 2.NP: - 3.NP: - 4.NP: - STŘ: - CELKEM: - bm **POZNÁMKA:** Součástí dodávky budou veškeré kotevní prvky, ukončovací prvky, napojovací prvky na konstrukci, parotěsné napojení na konstrukci a zatěsnění. Kotvící prvky budou v provedení žárového pozinkování (min. tl. 230μm), případné kotvy do zdiva v provedení nerez.

SNIŽOVÁNÍ SPOTŘEBY ENERGIE - ŠKOLSKÝ OBJEKT CHABAŘOVICKÁ
Chabařovická 4/1125, Praha 8

TABULKA KLEMPÍŘSKÝCH PRVKŮ "K"

OZN.	SCHEMA PRVKU ROZMĚR [mm]	POPIS PRVKU	R.Š. [mm]	DÉLKA PRVKŮ [m]
K 06	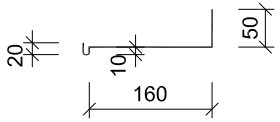	**Popis:** Fasádní zakládací profil Fasádní zakládací profil pro ETICS, plech přírodní hliník. Tloušťka plechu 0,7 mm. **Povrchová úprava:** Barva přírodní hliník Ocelové prvky žárově zinkovány **Doplňky:** Včetně všech kotevních, spojovacích a ostatních pomocných prvků. **UPOZORNĚNÍ!!!** PŘED ZAPOČETÍM VÝROBY JE NUTNO PŘEDLOŽIT VÝROBNÍ DOKUMENTACI K ODSOUHLASENÍ. PŘED ZAPOČETÍM VÝROBY JE NUTNO VŠECHNY ROZMĚRY OVĚŘIT NA STAVBĚ!!!	240	1.NP: 140,0 2.NP: 3.NP: 4.NP: STŘ: CELKEM: 140,0 bm **POZNÁMKA:** Součástí dodávky budou veškeré kotevní prvky, ukončovací prvky, napojovací prvky na konstrukci, parotěsné napojení na konstrukci a zatěsnění. Kotvící prvky budou v provedení žárového pozinkování (min. tl. 230μm), případné kotvy do zdiva v provedení nerez. Podrobnější a detailní rozkreslení je patrné z detailu č. 401.
K 07	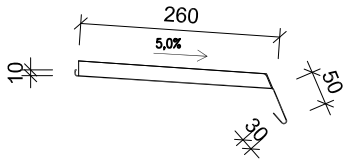	**Popis:** Vnější parapetní deska Oplechování vnější parapetní desky lakovaným pozinkovaným plechem s tmavošedou barvou. Tloušťka plechu 0,5 mm. **Povrchová úprava:** Barva RAL 7005 Ocelové prvky žárově zinkovány **Doplňky:** Včetně všech kotevních, spojovacích a ostatních pomocných prvků. **UPOZORNĚNÍ!!!** PŘED ZAPOČETÍM VÝROBY JE NUTNO PŘEDLOŽIT VÝROBNÍ DOKUMENTACI K ODSOUHLASENÍ. PŘED ZAPOČETÍM VÝROBY JE NUTNO VŠECHNY ROZMĚRY OVĚŘIT NA STAVBĚ!!!	350	1.NP: 117,4 2.NP: 3.NP: 4.NP: STŘ: CELKEM: 117,4 bm **POZNÁMKA:** Součástí dodávky budou veškeré kotevní prvky, ukončovací prvky, napojovací prvky na konstrukci, parotěsné napojení na konstrukci a zatěsnění. Kotvící prvky budou v provedení žárového pozinkování (min. tl. 230μm), případné kotvy do zdiva v provedení nerez. Podrobnější a detailní rozkreslení je patrné z detailu č. 402.
K 08	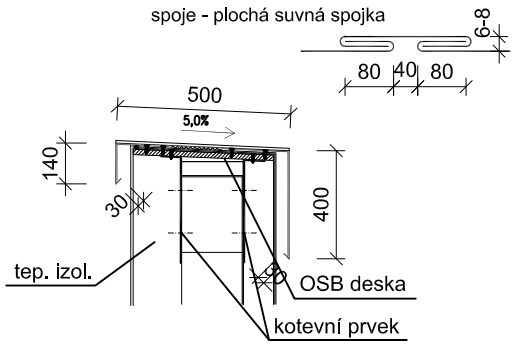	**Popis:** Oplechování atiky Oplechování atiky lakovaným pozinkovaným plechem s tmavošedou barvou. Tloušťka plechu 0,5 mm. Včetně strukturální separační provětrávací rohože AIR-Z, včetně dilatačních prvků a vyrovnání roztažnosti, spoje falcované (plochá vsuvná spojka) - vzdálenost spojek 2,0 m Podkladní OSB desky tl. 18 mm vlhku odolné. **Povrchová úprava:** Barva RAL 7005 Ocelové prvky žárově zinkovány **Doplňky:** Včetně všech kotevních, spojovacích a ostatních pomocných prvků. **UPOZORNĚNÍ!!!** PŘED ZAPOČETÍM VÝROBY JE NUTNO PŘEDLOŽIT VÝROBNÍ DOKUMENTACI K ODSOUHLASENÍ. PŘED ZAPOČETÍM VÝROBY JE NUTNO VŠECHNY ROZMĚRY OVĚŘIT NA STAVBĚ!!!	1100	1.NP: 2.NP: 3.NP: 4.NP: STŘ: 10,80 CELKEM: 10,80 bm **POZNÁMKA:** Součástí dodávky budou veškeré kotevní prvky, ukončovací prvky, napojovací prvky na konstrukci, parotěsné napojení na konstrukci a zatěsnění. Kotvící prvky budou v provedení žárového pozinkování (min. tl. 230μm), případné kotvy do zdiva v provedení nerez.

SNIŽOVÁNÍ SPOTŘEBY ENERGIE -
ŠKOLSKÝ OBJEKT CHABAŘOVICKÁ
Chabařovická 4/1125, Praha 8

TABULKA KLEMPÍŘSKÝCH PRVKŮ "K"

OZN.	SCHEMA PRVKU ROZMĚR [mm]	POPIS PRVKU	R.Š. [mm]	DÉLKA PRVKŮ [m]

K 09

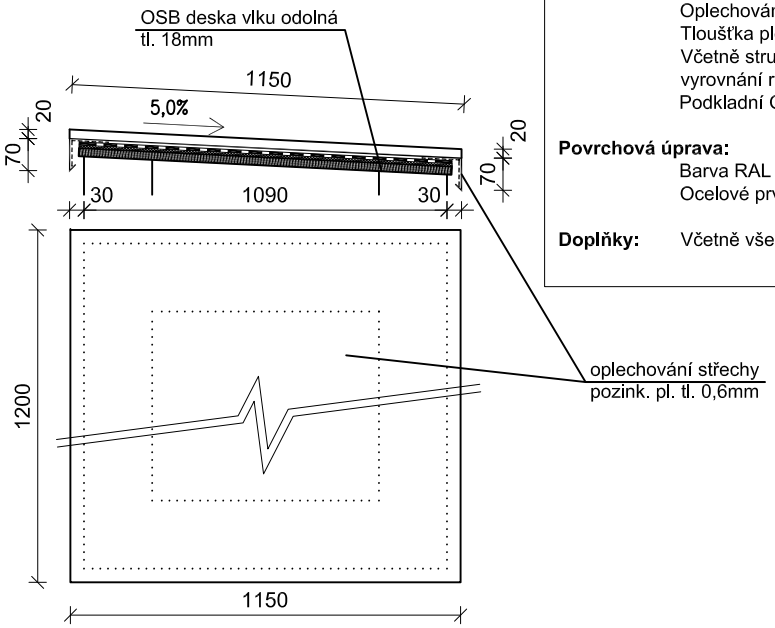

Popis: Oplechování stříšky
Oplechování stříšky šachty lakovaným pozinkovaným plechem s tmavošedou barvou.
Tloušťka plechu 0,5 mm.
Včetně strukturální separační provětrávací rohože AIR-Z, včetně dilatačních prvků a vyrovnání roztažnosti, spoje falcované (plochá vsuvná spojka) - vzdálenost spojek 2,0 m
Podkladní OSB desky tl. 18 mm vlhku odolné.

Povrchová úprava:
Barva RAL 7005
Ocelové prvky žárově zinkovány

Doplňky: Včetně všech kotevních, spojovacích a ostatních pomocných prvků.

UPOZORNĚNÍ!!!
PŘED ZAPOČETÍM VÝROBY JE NUTNO PŘEDLOŽIT VÝROBNÍ DOKUMENTACI K ODSOUHLASENÍ.
PŘED ZAPOČETÍM VÝROBY JE NUTNO VŠECHNY ROZMĚRY OVĚŘIT NA STAVBĚ!!!

R.Š. [mm]: 1400

DÉLKA PRVKŮ [m]

1.NP	2.NP	3.NP	4.NP	STŘ
				1,20
CELKEM: 1,20 bm				

POZNÁMKA:
Součástí dodávky budou veškeré kotevní prvky, ukončovací prvky, napojovací prvky na konstrukci, parotěsné napojení na konstrukci a zatěsnění.
Kotvící prvky budou v provedení žárového pozinkování (min. tl. 230μm), případné kotvy do zdiva v provedení nerez.

K 10

Popis: Ukončovací lišta nopové fólie

Ukončovací lišta nopové fólie lakovaným pozinkovaným plechem s tmavošedou barvou.
Tloušťka plechu 0,5 mm.
Upevnění pomocí natloukacích hmoždinek nebo klas. hřebíků.

Povrchová úprava:
Barva RAL 7021 (alternativa RAL 7016)
Ocelové prvky žárově zinkovány

Doplňky: Včetně všech kotevních, spojovacích a ostatních pomocných prvků.

UPOZORNĚNÍ!!!
PŘED ZAPOČETÍM VÝROBY JE NUTNO PŘEDLOŽIT VÝROBNÍ DOKUMENTACI K ODSOUHLASENÍ.
PŘED ZAPOČETÍM VÝROBY JE NUTNO VŠECHNY ROZMĚRY OVĚŘIT NA STAVBĚ!!!

DÉLKA PRVKŮ [m]

1.NP	2.NP	3.NP	4.NP	STŘ
140,0				
CELKEM: 140,0 bm				

POZNÁMKA:
Součástí dodávky budou veškeré kotevní prvky, ukončovací prvky, napojovací prvky na konstrukci, parotěsné napojení na konstrukci a zatěsnění.
Kotvící prvky budou v provedení žárového pozinkování (min. tl. 230μm), případné kotvy do zdiva v provedení nerez.

Podrobnější a detailní rozkreslení je patrné z detailu č. 401.